ՏԱՆԻՔԻ ՊԱՏՈՒՀԱՆԻ ՀԱՏՈՒՅԹ

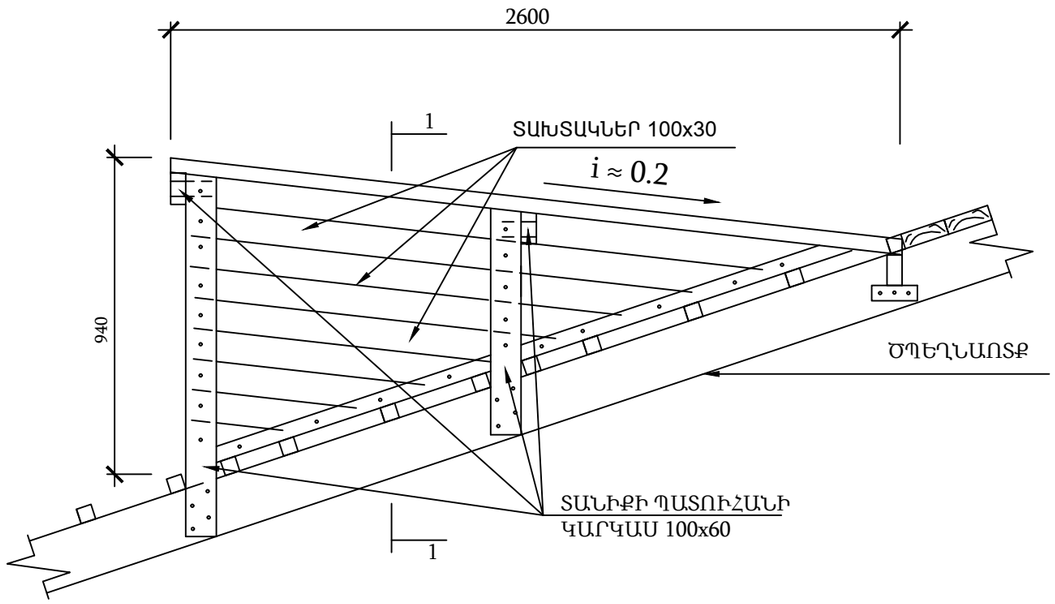

1 - 1

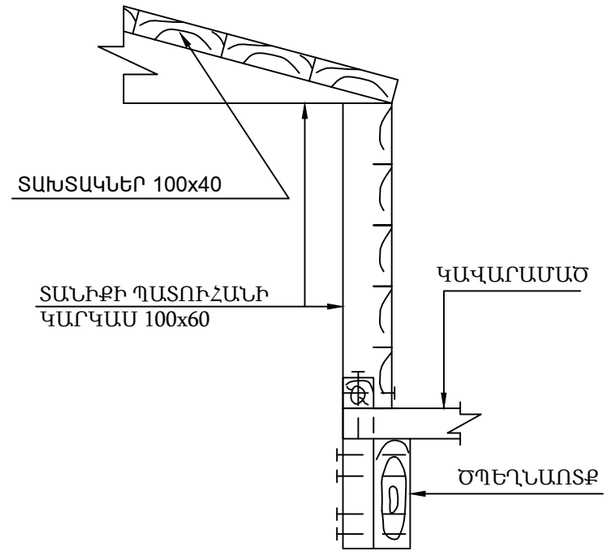

ՏԱՆԻՔԻ ՊԱՏՈՒՀԱՆԻ ՏԵՍՔԸ ԴԻՄԱՑԻՑ

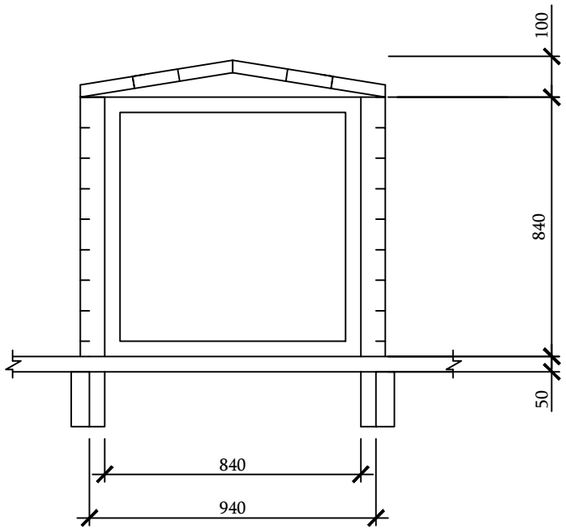

ԾԱՆՈԹՈՒԹՅՈՒՆ

1. ԲՈԼՈՐ ՉԱՓԵՐԸ ՏՐՎԱԾ ԵՆ ՄՄ-ՈՎ :
2. ՓԱՅՏԵ ԷԼԷՄԵՆՏՆԵՐԻ ՀԱՏՈՒՅԹՆԵՐԸ, ՄԵԽԵՐԻ ՉԱՓԸ, ՔԱՆԱԿԸ , ՃՇՏՎՈՒՄ Է ՆԱԽԱԳԾՈՂԻ ԿՈՂՄԻՑ :
3. ՓԱՅՏԱՆՅՈՒԹԸ ՊԱՏԵԼ ՀԱԿԱՆԵԽԻՉ ԵՎ ՀԱԿԱՀՐԴԵՀԱՅԻՆ ԼՈՒԾՈՒՅԹՈՎ :

	Երևան քաղաքի Նոր Նորք վարչական շրջանի Մառի փող. հ.9 բազմաբնակարան շենքի տանիքի հիմնանորոգում			ՊԱՏՎԵՐ № «ԵՔ-ՊԸԱՃՁԲ-13/65-1»		
			Ճարտարապետաշինարարական	Փուլ	Թերթ	Թերթեր
ՏՆՕՐԵՆ	Լ. ԳՐԻԳՈՐՅԱՆ			ԱՆ	ՃՇ-8	9
ՆԱԽԱԳԾԵՑ	Դ. ՀԱԿՈԲՅԱՆ		Տանիքի պատուհանների հատույթ	«Թ.Ա.Հ.Գ.Գրիգ» ՍՊԸ		